X-ECO 承認図

エックスアクアミニ 8W **X-AQUA MINI 8W**

品番	EF-ONK-30-8-W	EF-ONK-30-8-B
LED カラー	ホワイト	ブルー
定格電流	350mA / 700mA	
消費電力	4W / 8W	
照射角度	30°	
使用環境	-20℃ ～ 50℃ / IP68 / 水深 2m まで	

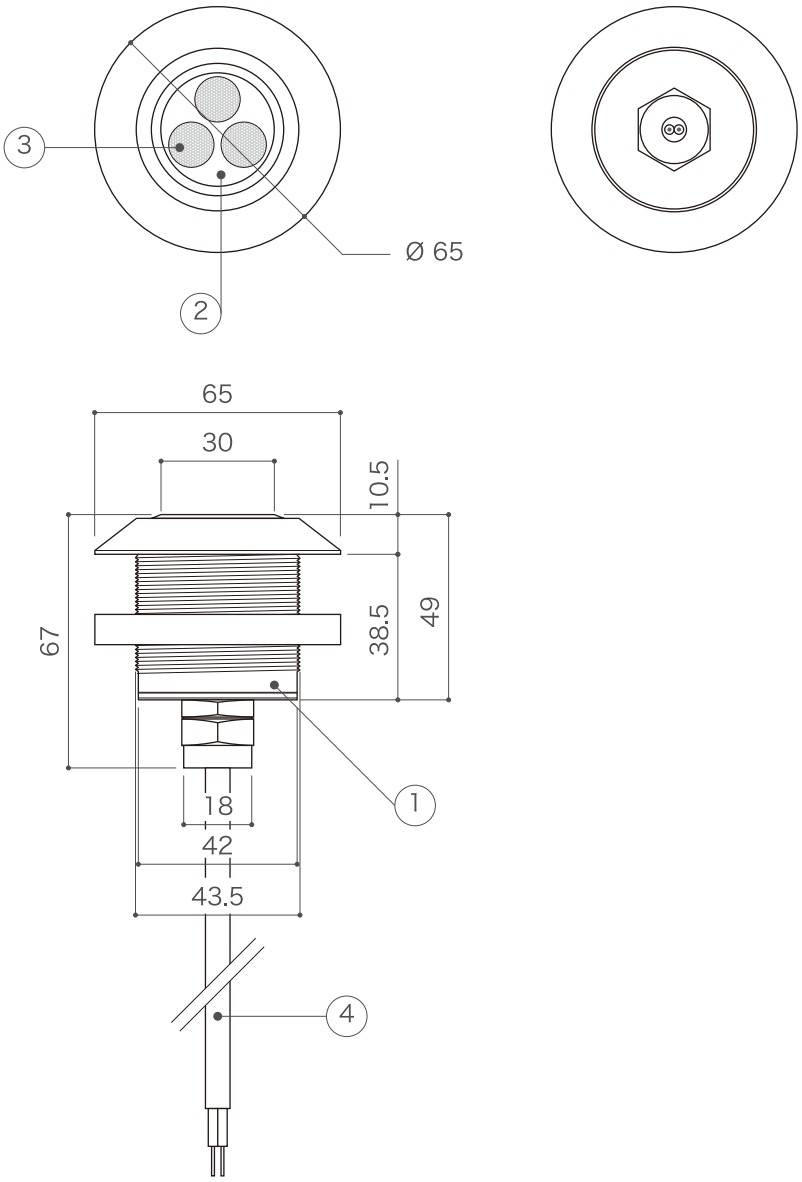

DIMMENSION [mm]

番号 Number	部品名 Parts name	材質 Material	数 Qnt.	備考 Remarks
10	-	-	-	-
9	-	-	-	-
8	-	-	-	-
7	-	-	-	-
6	-	-	-	-
5	-	-	-	-
4	キャップケーブル (電線)	-	-	VCTF0.75mmx2 L≒3,000mm, 茶 (+), 青 (–)
3	LED	-	3	30°
2	カバー	強化ガラス	1	-
1	本体	ステンレス (SS316)	1	-

TITLE 上記記載

SCALE 1/2 WEIGHT 400g(配線含まず)

SIGN SIGN SIGN 吉村

DROWN 2016.10.28 Ver. 2

CHECKED 2000.00.00

株式会社 エフェクトメイジ

SHEET 01 / 01