X-ECO 仕様図

ホシクズトリプルハート

HOSHIKUZU トリプルハート

LED カラー	ホワイト 1 ライン，ピンク 2 ライン
消費電力	4.4W
定格電圧	DC3.5V
使用環境	屋外仕様（付属のアダプターは屋内仕様）
備考	DC3.5V 屋内用アダプター付属

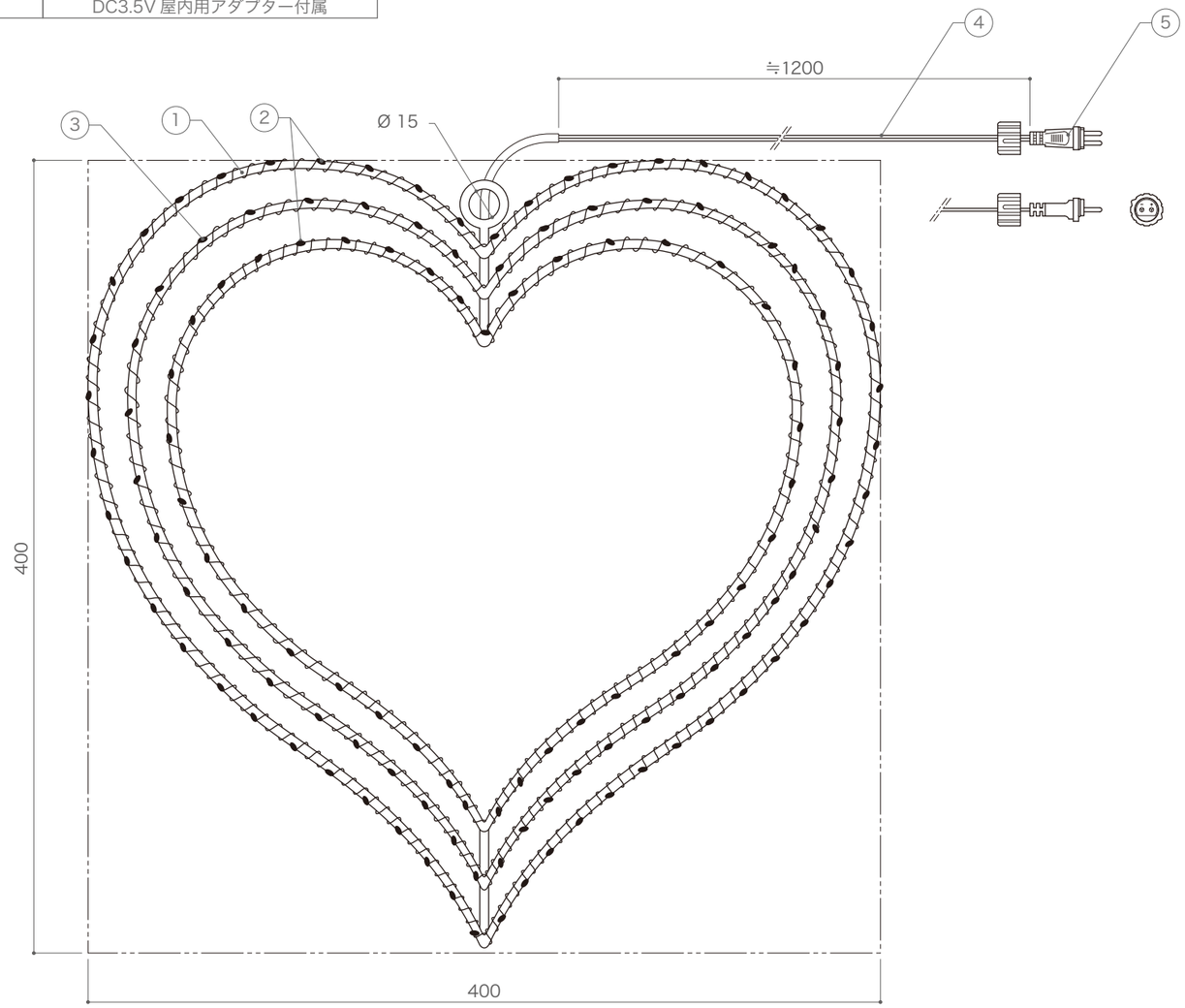

付属品

DC3.5V 屋内用アダプター	
本体カラー	ホワイト
入力電圧	AC100V
出力電圧	DC3.5V
重量	本体：46g，ケーブル 14g

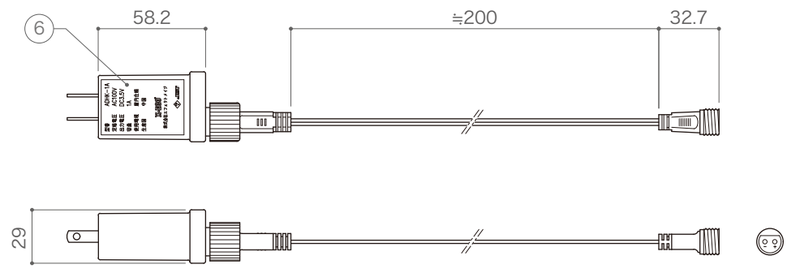

DIMMENSION [mm]

番号 Number	部品名 Parts name	材質 Material	数 Qnt.	備考 Remarks
10	-	-	-	-
9	-	-	-	-
8	-	-	-	-
7	-	-	-	-
6	DC3.5V 屋内用アダプター	-	1	コネクタ変換コード付属
5	防水 2pin コネクタ（オス）	-	1	クリア
4	ケーブル	-	1	クリア
3	LED	-	-	ホワイト
2	LED	-	-	ピンク
1	フレーム	鉄	-	φ4.5、ホワイト塗装

番号 Number	部品名 Parts name	材質 Material	数 Qnt.	備考 Remarks
20	-	-	-	-
19	-	-	-	-
18	-	-	-	-
17	-	-	-	-
16	-	-	-	-
15	-	-	-	-
14	-	-	-	-
13	-	-	-	-
12	-	-	-	-
11	-	-	-	-

TITLE LED-HOSHI-HTWP40		
SCALE 1：3	WEIGHT 360g（ケーブル含む）	
APPROVED Ogasawara	CHECKED	DRAWN Ikeyama
2019.11.01		2023.07.05
PROJECTION	Ver. 2	

株式会社 エフェクトメイジ

SHEET 01／01