X-ECO 仕様図

エックス ゴボ 40 **X-GOBO 40**

LEDカラー	ホワイト
入力電圧	AC100V
消費電力	70W
照射角度	10°
使用環境	防滴仕様
その他	ゴボ回転 , リモコン付属 , LED光源 40W

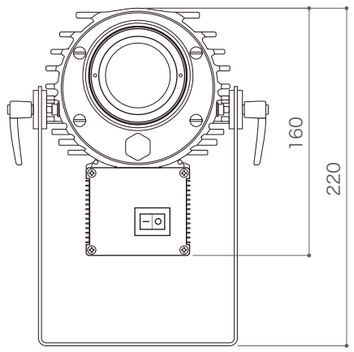

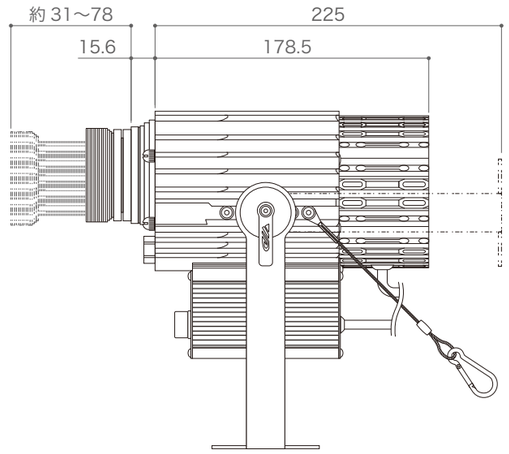

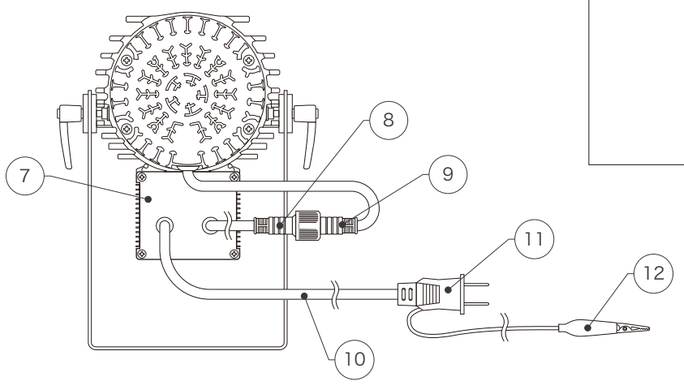

最大可動範囲領域

※アームの角度やレンズ伸縮により可動範囲角度は異なります

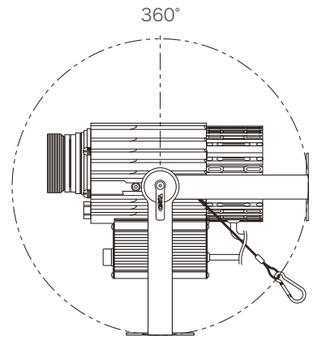

※リモコンは購入時期により A または B のどちらかが付属されています

付属リモコン A

重量	17g

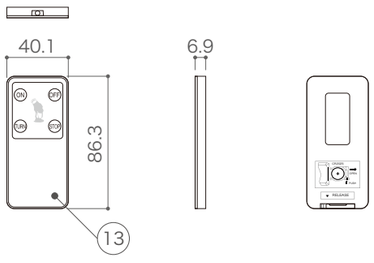

付属リモコン B

重量	17g

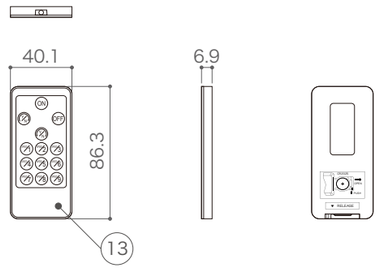

最大寸法 (灯具水平、垂直の場合)

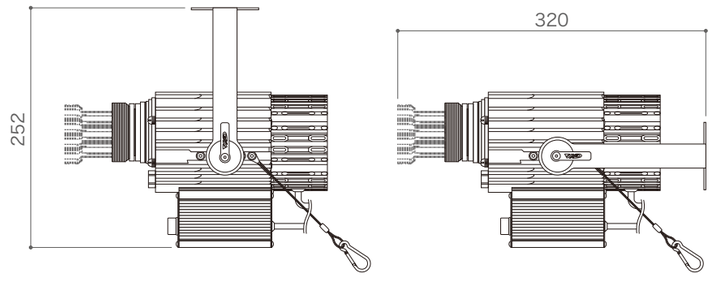

アーム取付穴

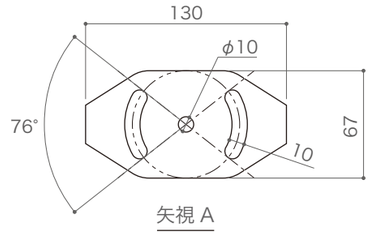

DIMMENSION [mm]

番号 Number	部品名 Parts name	材質 Material	数 Qnt.	備考 Remarks	番号 Number	部品名 Parts name	材質 Material	数 Qnt.	備考 Remarks
10	電源ケーブル	-	1	ゴムキャブタイヤケーブル (0.75x3) L≒850mm	20	-	-	-	-
9	専用電源用電源コネクタ (オス)	-	1	4pin、ゴムキャブタイヤケーブル (0.75x2,0.2x2)	19	-	-	-	-
8	専用電源用電源コネクタ (メス)	-	1	4pin、ゴムキャブタイヤケーブル (0.75x2,0.2x2)	18	-	-	-	-
7	専用電源	-	1	-	17	-	-	-	-
6	落下防止ワイヤー	-	1	-	16	-	-	-	-
5	アーム	鉄	1	黒焼付塗装	15	-	-	-	-
4	アーム角度調整ネジ	-	2	-	14	-	-	-	-
3	ゴボ回転スイッチ	-	1	-	13	付属リモコン	樹脂 (黒)	1	CR2025 リチウムコイン電池
2	レンズ	ガラス	1	-	12	ワニ口アースケーブル	-	1	-
1	本体	鉄	1	黒焼付塗装	11	電源プラグ (AC100V 入力)	-	1	ゴムキャブタイヤケーブル (0.75x3) L≒850mm

TITLE X-GL-GB-40		
SCALE 1 : 4	WEIGHT 2.82kg	
APPROVED	CHECKED	DRAWN Y.Tamura
		2025.7.24
PROJECTION		Ver. 8
株式会社 エフェクトメイジ		
		SHEET 01 / 01