A4Y

X−ECO 仕様図

エックス スターチャンネル 150L ミニ2　X−STAR CHANNEL 150L MINI II

定格電圧	DC24V
消費電力	0.6W/モジュール
LEDカラー	ホワイト6500K
最大接続数	90モジュール
カットレンジ	1モジュール毎
使用環境	−20℃~50℃/防沫型
備考	30モジュール/セット

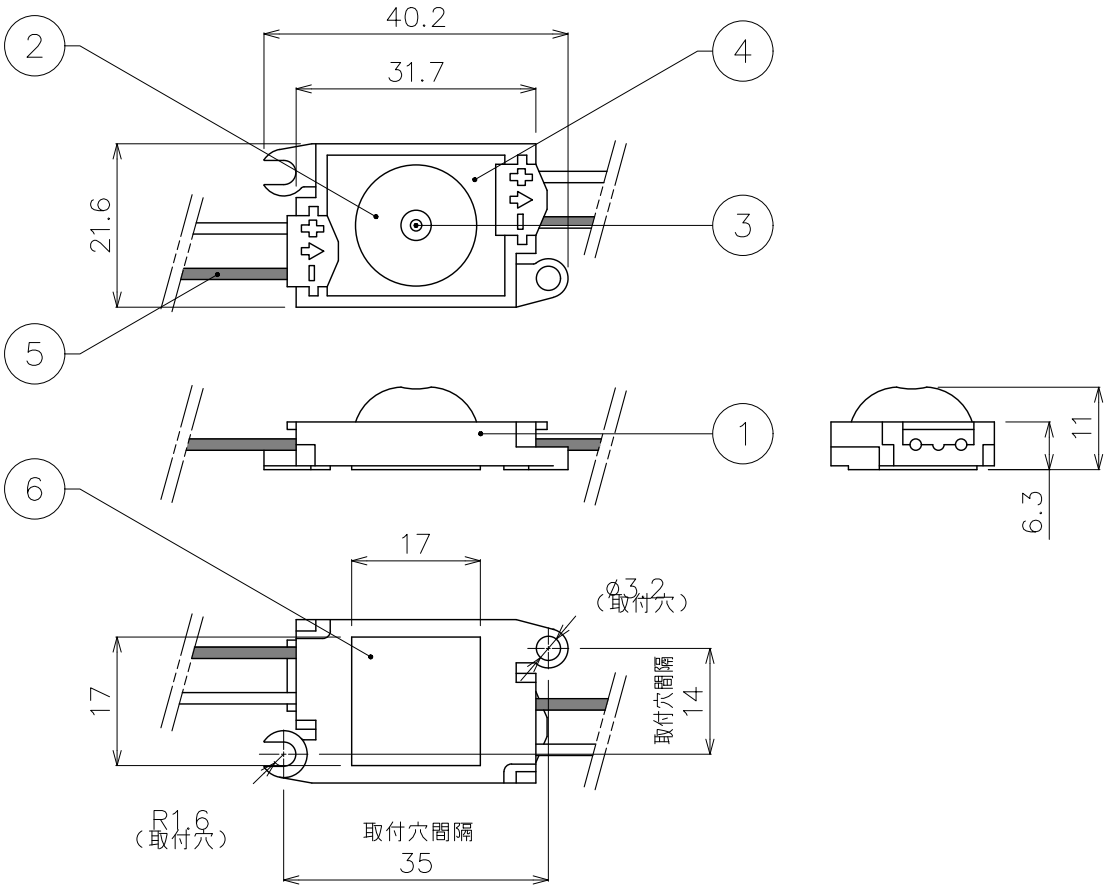

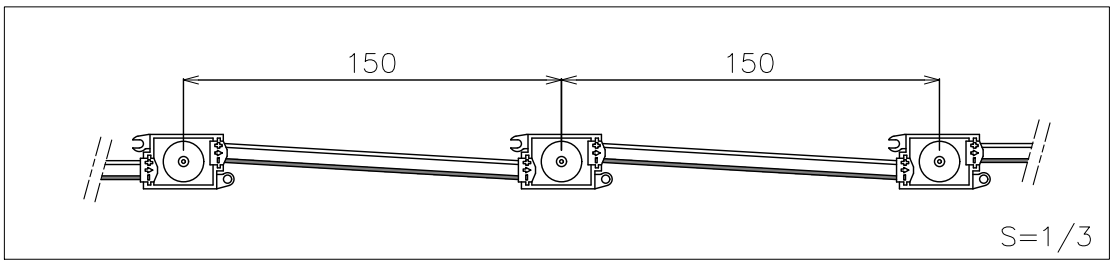

DIMMENSION [mm]

番号 Number	部品名 Parts name	材質 Material	数 Qnt.	備考 Remarks
10	***	***	*	***
9	***	***	*	***
8	***	***	*	***
7	***	***	*	***
6	両面テープ	***	*	***
5	ケーブル(電線)	銅線	1	グレー/白(+)
4	基板	***	1	***
3	LED	***	1	1モジュール辺り
2	拡散レンズ	アクリル樹脂	1	165°
1	本体	ポリカーボネート		***

TITLE EF−F−24V−65−3−W		
SCALE 1:1	WEIGHT 9g/モジュール	
APPROVED Murakami	CHECKED	DRAWN Sakane
2021.9.13		2024.05.21
PROJECTION	Ver. 3	

株式会社 エフェクトメイジ

SHEET 01/01